Centro Nacional de Aceleradores

NUEVAS INSTALACIONES

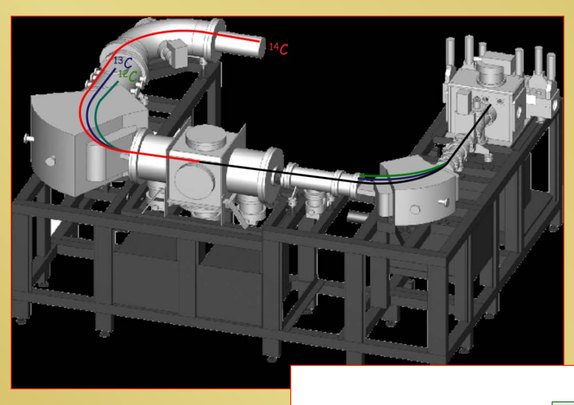

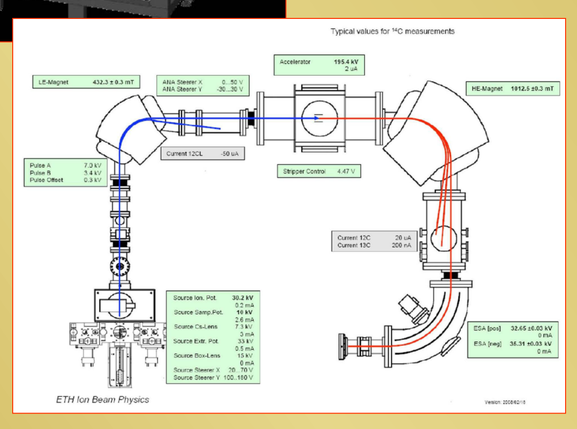

MiCaDaS

- **Mini RadioCarbon Dating System.**
- **Fuente tensión comercial. Energía: 200 keV.**
- **Sistema ultra compacto que permite eliminar determinados filtros cinemáticos.**
- **Fuente de iones: SNICS II.**
- **El sistema de muestras permite mantener el vacío mediante compartimentos estancos.**
- **Uso: Datación por ^{14}C y ^{10}Be.**

IRRADIADOR ^{60}Co

- **Fuente radiactiva, de 12 kCi de actividad, emisora de dos fotones de energías 1,17 MeV y 1,33 MeV y un e^- de 0,31 MeV.**
- **Decae a ^{60}Ni, con vida media de 5,26 años.**
- **Uso: Ensayos de irradiación de Tecnología Aeroespacial simulando la radiación cósmica.**
- **Otros usos: Irradiación de tejidos biológicos, cambio de propiedades físicas en ambientes de radiación y metrología de radiaciones ionizantes.**
- **Asociado al proyecto INNPACTO RADLAB (IPT-2011-1603-370000).**

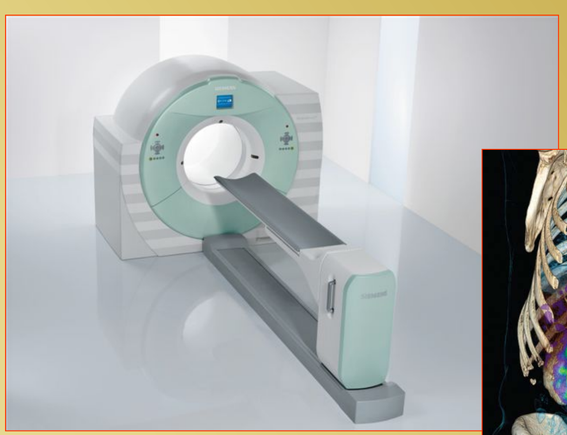

ESCANER PET/CT HUMANOS

- **Tomografía por Emisión de Positrones (PET) así como Tomografía Computerizada (CT).**
- **Uso: Detección y seguimiento de tumores, estudios cardiovasculares, Alzheimer y Parkinson.**
- **Radiofármacos empleados: [^{18}F]Fluortimidina, [^{18}F]DOPA, ^{11}C-colina o ^{11}C-metionina, entre otros.**

Autores (P.O.Alfabético)

Celia Falcón Carrero, Esther Sanjuán Ballano, Inmaculada Díaz Francés, José Antonio Galván Moreno, Sergio David León Dueñas

Centro Nacional de Aceleradores (CNA) (www.cna.us.es)